BLYSS transporttechnik ®

KOMPLETTZÜGE

...mehr als nur Standard

FAHRZEUGTRANSPORTER

Fahrzeugtransporter und mehr…

Praxisgerechte und individuelle Lösungen in einem modularen Baukasten sind unsere Aufgabe. Qualität und Effizienz werden in unseren Aufbauten und Anhängern für den Fahrzeugtransport zu Ihrem Nutzen bestmöglich vereint. BLYSS Autotransporter bieten zahlreiche technische Lösungen, passend für Ihren Bedarf!

www.blyss.de

KOMPLETTZÜGE DRUCKLUFTGEBREMST

Einachsiger Zentralachsanhänger für 2 Fahrzeuge oder Transporter, zGG 9000 kg. Die Fahrzeuge können in jeder Position nach DIN gesichert werden.

Anhänger und Motorwagenaufbau sind mit gelochten Fahrbahnblechen/Standschienen versehen.

Fahrzeugtransporter (Flachzug), auch ideal zum Transport von leichteren, gummibereiften Land-Forst-und Baumaschinen. Auffahrschienen aus gekantetem Lochblech, eingeschoben im Bohlenschacht.

Optional: Plateau in der Höhe / Neigung zum Beladen verstellbar. Dadurch immer der beste Auffahrwinkel.

KOMPLETTZÜGE DRUCKLUFTGEBREMST

Die Plattform des Motorwagenaufbaus besteht wahlweise aus verzinktem Stahl- oder Aluminium-Lochblech mit Ovallöchern. Mittig zwischen den Standschienen werden verzinkte Stahlbleche (auch gelocht) oder optional Alu-Riffelblech verbaut. Der Stahlrahmen aus C-Profilen ist geschweißt und komplett im Tauchbad feuerverzinkt.

Funktionelle Lösungen auch für den Solo-Betrieb möglich. Standschienen aus Alu- bzw. Stahl- Lochblech.

Radmulden für einen sicheren und platzsparenden Transport (besonders für Fahrzeuge mit großer Höhe).

Überfahrschienen von Anhänger auf das Zugfahrzeug seitlich in Schienenauflage gelagert.

Durch optionale Verwendung von Aluminiumkomponenten kann bei unseren Fahrzeugtransportern ein geringes Leergewicht für hohe Nutzlasten bei bester Aufbaufestigkeit realisiert werden.

Unsere Fahrzeugtransporter werden nach den speziellen Wünschen unserer Kunden entwickelt und gefertigt. Blyss Motowagenaufbauten mit druckluftgebremsten Anhängern haben maximale Ladeflächenlängen und können optional mit pneumatischem oder hydraulischem Auszug um bis zu 150 cm verlängert werden. Durch diese Verlängerung der Ladefläche wird gleichzeitig auch der Auffahrwinkel verkleinert.

Ausschiebbare Zugdeichsel
Der Anhänger ist mit einer hydraulisch ausschiebbaren Zugdeichsel in einer Gasamtlänge von 136,5 cm ausgestattet. Die Zugdeichsel lässt sich einschieben. Dadurch verringert sich die Gasamtlänge des Anhängers um 100 cm. Dies ermöglicht den Transport des Anhängers auf dem Plateau des Zugfahrzeuges.

Hilfsauffahrschienen
Hilfsauffahrschienen zur Verladung des druckluftgebremsten Anhängers auf das Zugfahrzeug, sowie zur Unterstützung des Verladens von z. B. Sportwagen oder anderen Fahrzeugen mit geringer Bodenfreiheit.

KOMPLETTZÜGE DRUCKLUFTGEBREMST

Die Doppelstock-Ladebühne lässt sich in mehreren Stellungen verriegeln, so dass sie der jeweiligen Ladung in Höhe und Neigung entsprechend optimal angepasst werden kann.

BLYSS Autotransporter-Aufbauten können auf jedes geeignete LKW-Fahrgestell von 7,5t bis 18t aufgebaut werden. Das Beispielfoto zeigt einen Motorwagenaufbau mit Doppelstockaufbau und einer Plattformlänge von ca. 660cm, der Anhänger ist ein einachsiger druckluftgebremster Plateauanhänger.

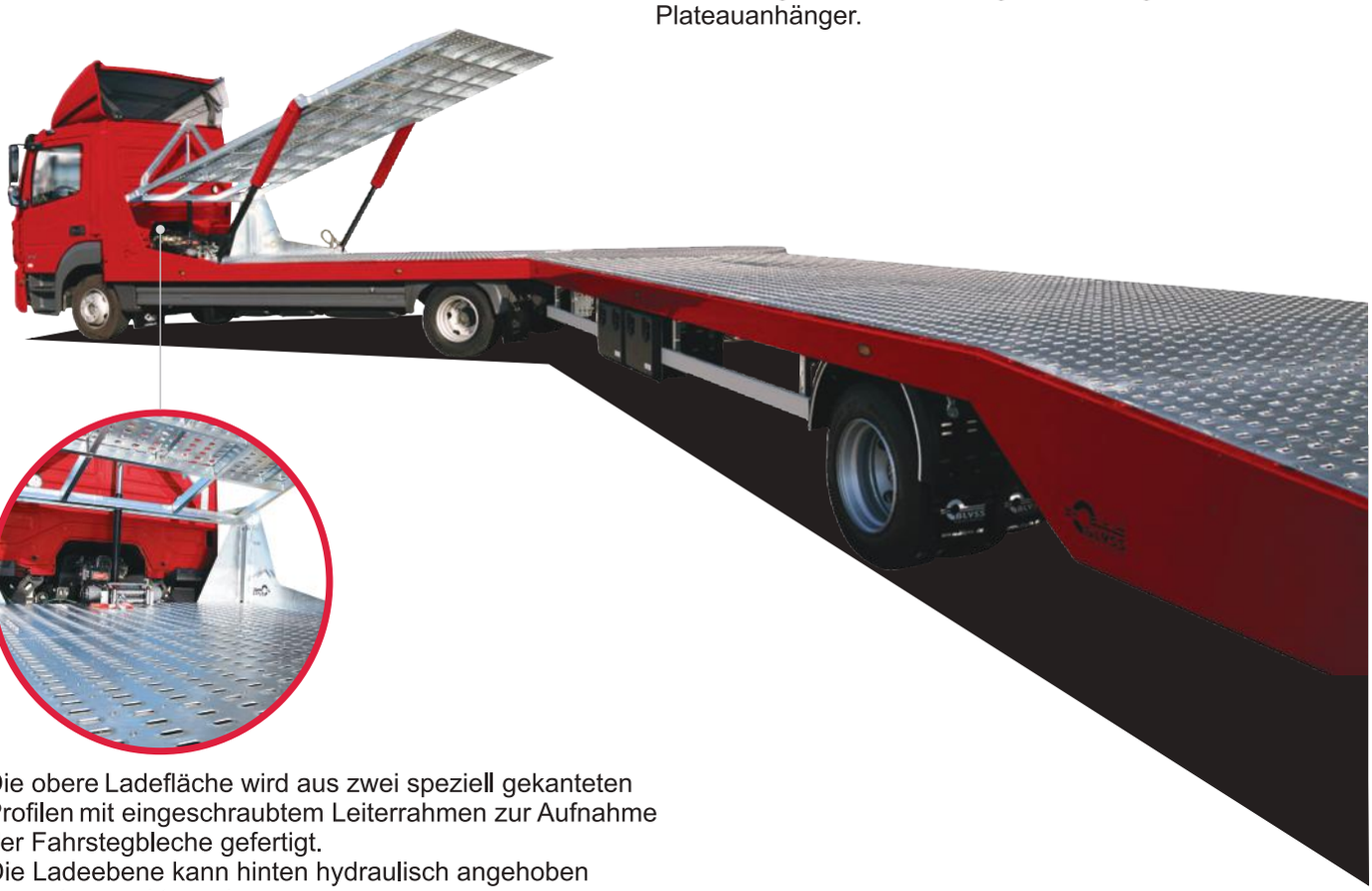

Die obere Ladefläche wird aus zwei speziell gekanteten Profilen mit eingeschraubtem Leiterrahmen zur Aufnahme der Fahrstegbleche gefertigt.
Die Ladeebene kann hinten hydraulisch angehoben bzw. abgesenkt werden.

Motorwagenaufbau und Anhänger sind durch eine Überfahrkonstruktion zum Durchladen verbunden.

Der Rahmen des Beispielanhängers ist komplett feuerverzinkt.

Planen- Zug mit Doppelstockaufbau und luftgebremsten Anhänger.

Der fest montierte Doppelstockaufbau in komplett verzinkter Ausführung hat eine Aufbaulänge von ca. 6,1 m – 6,8 m. Die Aufbaubreite beträgt bis zu 255 cm (Außenmaß). Die Standschienen sind aus Aluminium- Lochblech, die Mitte ist geschlossen mit Aluminium- Riffelblech.
Der druckluftgebremste Anhänger ist tiefgekuppelt und mit einer zwillingsbereiften Luftfederachse mit ABS/EBS versehen. Das zulässige Gesamtgewicht des Anhängers beträgt 9t. Der Rahmen des Anhängers ist komplett feuerverzinkt. Die Aufbaulänge wird dem Zugfahrzeug angepasst. Die Gesamtlänge beträgt 18,75 m. Die Aufbaubreite beträgt bis zu 255 (Außenmaß). Aluminium- Auffahrschienen sind in Bohlenschächten unter den Standspuren eingeschoben.
Der Planenaufbau ist in vielen Farben erhältlich und beinhaltet beidseitig Schiebeplanen sowie entnehmbare Mittelrungen.
Der komplette Zug ist geeignet für den Transport von 4 PKWs oder 2 Transportern.

Beispielkonfiguration für einen BLYSS Doppelstock 5er-Zug

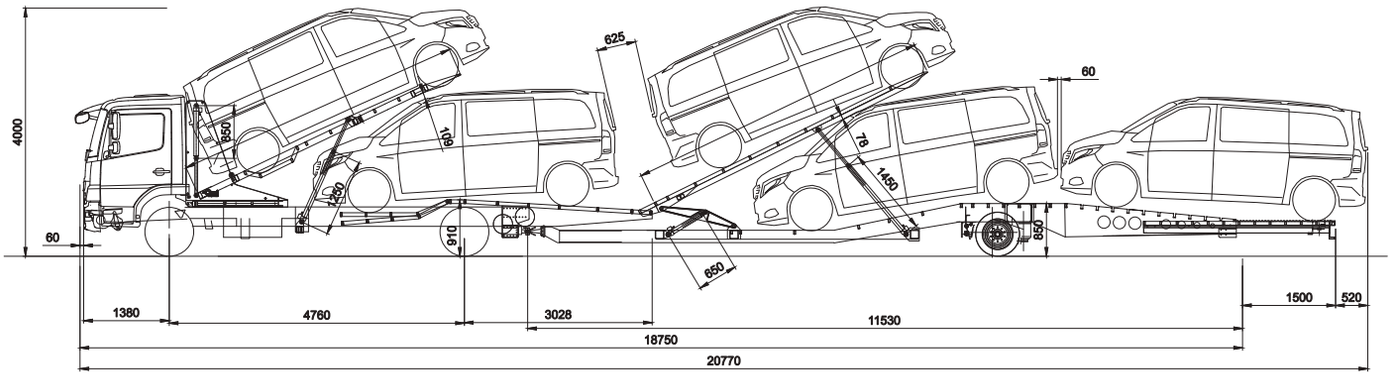

IHRE NOTIZEN

BLYSS transporttechnik GmbH
Triftstraße 29
38723 Seesen
Tel.: 0049 (0) 5381 / 94250 – 0
Fax: 0049 (0) 5381 / 94250 – 49
E-mail: kontakt@blyss.de
www.blyss.de

Abbildungen entsprechen zum Teil nicht der Grundausstattung.
Maße und Gewichte annähernd. Konstruktions und Ausstattungsänderungen vorbehalten.